# ელექტრული წრედების თეორია 2;
# ელექტრული წრედების ანალიზი 2
# I სემესტრი. 2020-2021 წელი
# (დასკვნითი გამოცდის ნიმუში)

**Question 1**

მოცემული წრედისათვის, რომელია დენის გამოსახულება?

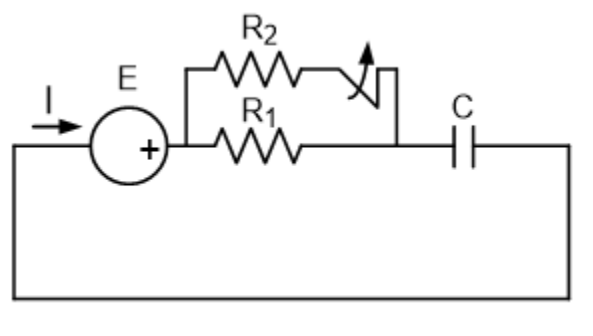


Select one:

a. $I(P) = \frac{\frac{E}{P}}{R_1};$

b. $I(P) = \frac{E}{R_1 + PL};$

c. $I(P) = \frac{\frac{E}{P}}{PL};$

d. $I(P) = \frac{\frac{E}{P}}{R_1 + \frac{1}{PC}};$

**Question 2**

როგორი სახის ოთხპოლუსები  არ არსებობს?

Select one:

a. აქტიური და პასიური

b. ყველა ჩამოთვლილი არსებობს

c. შექცევადი და არაშექცევადი

d. წრფივი და არაწრფივი

**Question 3**

რა შეიძლება გამოვიყენოთ თავმოყრილ და განაწილებულპარამეტრებიანი წრედების დაყოფის კრიტერიუმად?

Select one:

a. ძაბვის (დენის) ამპლიტუდა

b. ძაბვის (დენის) სიხშირე

c. ძაბვის (დენის) საწყისი ფაზა

d. ძაბვისა (დენის) ელექტრომაგნიტური ტალღის სიგრძესა (λ) და ხაზის სიგრძეს (l) შორის თანაფარობა

**Question 4**

კომუტაციის მეორე კანონის თანახმად გარდამავალი პროცესის დროს წრედში არ შეიცვლება ნახტომისებრ:

Select one:

a. დენი ტევადურ ელემენტში.

b. დენი ინდუქციურ ელემენტში;

c. ძაბვა ინდუქციურ ელემენტზე;

d. ძაბვა ტევადურ ელემენტზე;

**Question 5**

A ფორმაში ჩაწერილი ოთხპოლუსას განტოლებებში მოკლეშერთვის რეჟიმში პირველადი გამომყვანების მხრიდან კვების დროს ოთხპოლუსას შესასვლელი წინაღობა:

Select one:

a. პირდაპირპროპორციულია A და უკუპროპორციულია B

b. პირდაპირპროპორციულია D და უკუპროპორციულია B

c. პირდაპირპროპორციულია B და უკუპროპორციულია D

d. პირდაპირპროპორციულია C და უკუპროპორციულია B

**Question 6**

რომელი ტოლობა შეესაბამება პასიური ოთხპოლუსას T-ებრ ჩანაცვლების სქემას?

Select one:

a. $\underline{C} = \underline{Y_1} - \underline{Y_2} - \underline{Y_1} \cdot \underline{Y_2} \cdot \underline{Z_0}$

b. $\underline{C} = -\underline{Y_1} + \underline{Y_2} - \underline{Y_1} \cdot \underline{Y_2} \cdot \underline{Z_0}$

c. $\underline{C} = \underline{Y_1} + \underline{Y_2} + \underline{Y_1} \cdot \underline{Y_2} \cdot \underline{Z_0}$

d. $\underline{C} = \underline{Y_1} + \underline{Y_2} - \underline{Y_1} \cdot \underline{Y_2} \cdot \underline{Z_0}$